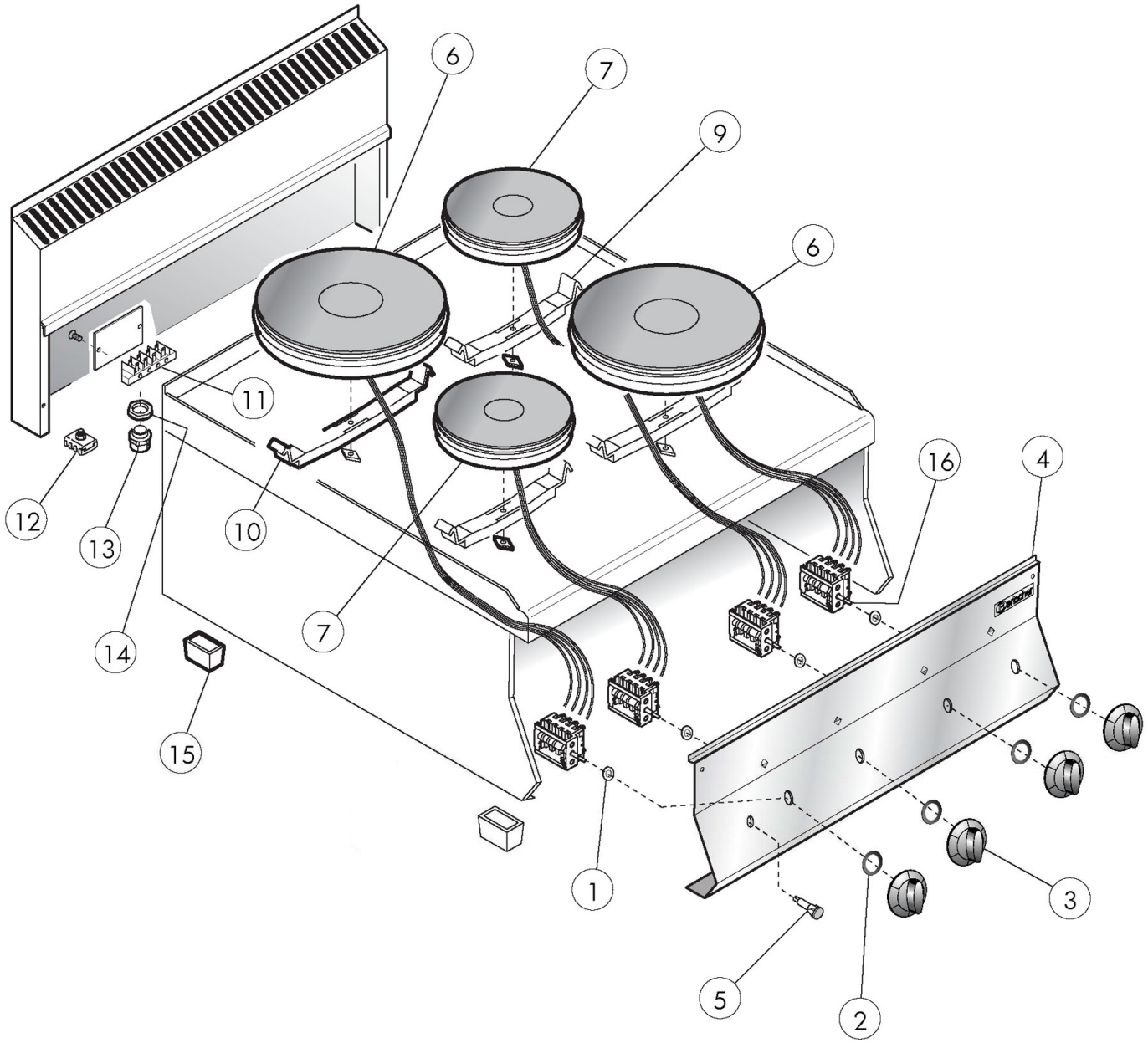


| | | | |
|---|---|---|---|
| Bartscher | Elektroherd 650, B700, 4PL, EB<br>Artikel-Nr. : 115058 | Explosionszeichnung<br>16.01.2017 | Seite 1/3 |

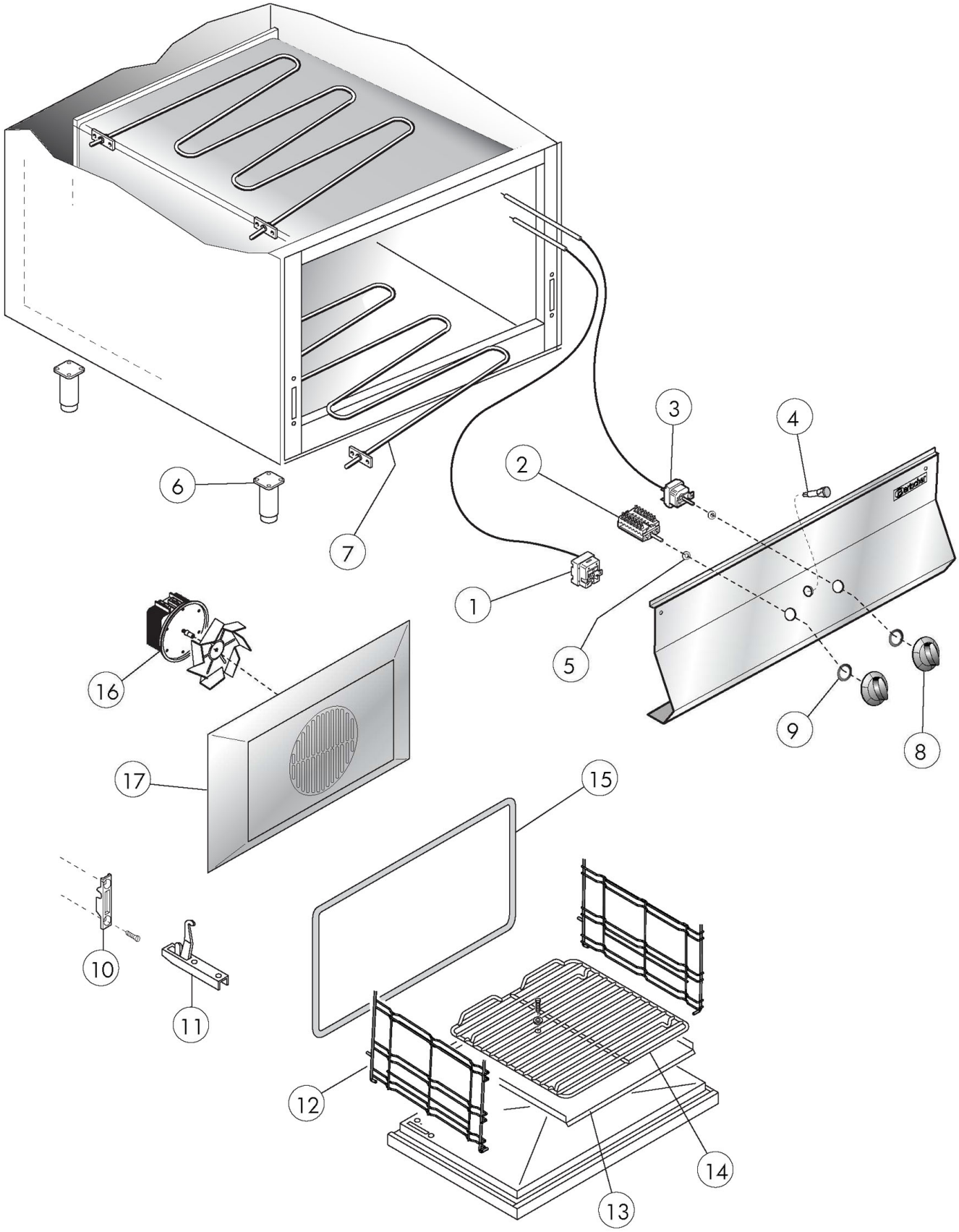


| | | | |
|---|---|---|---|
| Bartscher | Elektroherd 650, B700, 4PL, EB<br>Artikel-Nr. : 115058 | Explosionszeichnung<br>16.01.2017 | Seite 2/3 |

| Pos. | Artikelbeschreibung | Description of item | Artikel Nr./Item No. |
|---|---|---|---|
| Abb. 1 | | | |
| 1 | Dichtung f. Schalterstift | Gasket | 050460 |
| 2 | Dichtung z. Knebel | Gasket f. knob | 0588510 |
| 3 | Knebel, schwarz | Knob, black | E02599311 |
| 4 | Frontblende | Front panel | 0936380 |
| 5 | Kontrolllampe orange | Orange indicator light | 0587500 |
| 6 | Kochplatte 230V, 2600W, rund Ø 220mm | Cooking plate 230V, 2600W, round Ø 220mm | 019287 |
| 7 | Kochplatte 230V, 1500W Ø 180mm | Cooking plate 230V, 1500W Ø 180mm | 017797 |
| 9 | Befestigungsbügel z. Kochplatte Ø 180mm | Mounting bracket f. cooking plate Ø 180mm | 01712022000 |
| 10 | Befestigungsbügel z. Kochplatte Ø 220mm | Mounting bracket f. cooking plate Ø 220mm | 01712023000 |
| 11 | Anschlussklemme, 6-polig | Terminal clamp, 6-pole | 0A036206 |
| 12 | Potentialausgleichsklemme | Potential equalisation clamp | 01878400 |
| 13 | Zugentlastung PG21 | Strain relief PG21 | 010578028 |
| 14 | Verschraubung f. Zugentlastung PG21 | Screw connection f. strain relief PG21 | 01037114500 |
| 15 | Fuß | Base | 01036021613 |
| 16 | Schalter, 7-Takt | 7-tact switch w. screw | 010507 |
| Abb. 2 | | | |
| 1 | Sicherheitsthermostat | Safety thermostat | 01878500 |
| 2 | Wahlschalter | Selection switch | 0A046750 |
| 3 | Thermostat 50 - 300° C | Thermostat 50 - 300° C | 01309115 |
| 4 | Kontrolllampe orange | Orange indicator light | 0587500 |
| 5 | Dichtung f. Schalterstift | Gasket | 050460 |
| 6 | Fuß | Base | 06086200 |
| 7 | Heizkörper | Heating element | 0932670 |
| 8 | Knebel | Knob | 0795470 |
| 9 | Dichtung z. Schalterwelle | Gasket for interruptor | 02519490 |
| 10 | Gegenstück z. Türscharnier | Counterpiece f. door hinge | E0MA1304500 |
| 11 | Scharnier z. Backofentür | Hinge f. oven door | 0934850 |
| 12 | Auflageschienen-Set | Set of guiding rails | 0932690 |
| 13 | Bodenblech | Bottom plate | 0932710 |
| 14 | Backofenrost 650 | Oven grid 650 | 105804 |
| 15 | Dichtung f. Backofentür | Gasket f. oven door | 0931990 |
| 16 | Lüftermotor | Fan motor | 04330800 |
| 17 | Lüftergitter | Fan grid cover | 0932640 |